DRW. NO. A114518-001 | Sheet. No. /

記号x数	変 更 内 容 REVISION DESCRIPTION	承認	検図	担当	年月日	変更通知書No.
B x —	モデル名・ULマーク追加					
C x						
D x						
E x						
F x						

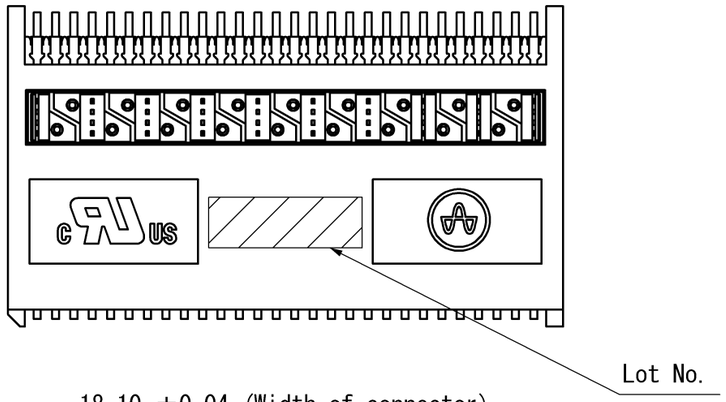

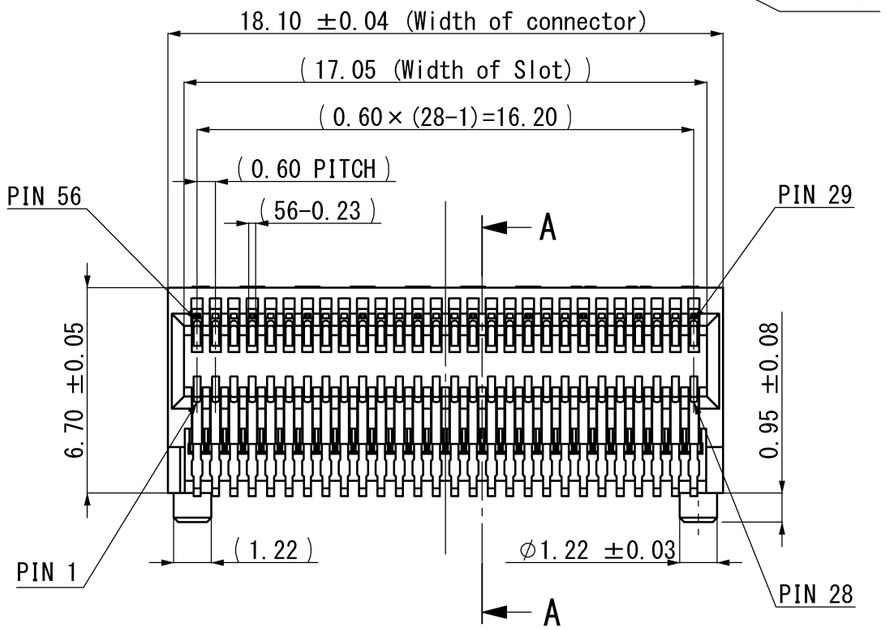

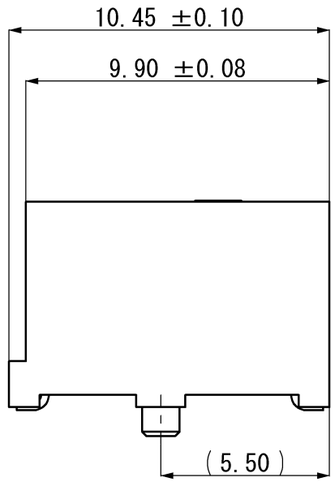

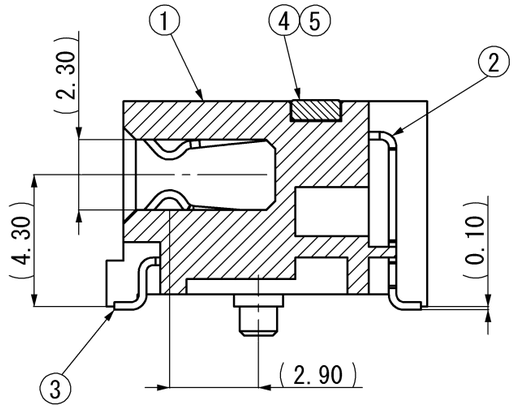

SEC. A-A (S=5/1)

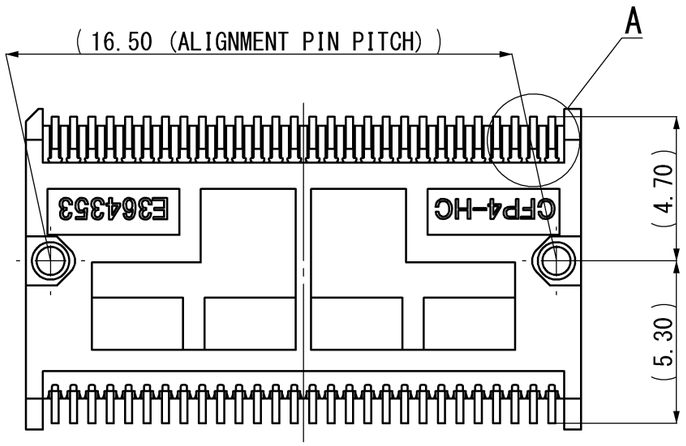

記事 Note

1. 性能・取り扱いは、仕様書 F114518-001による。
   Performance and handling shall conform to the Specification (F114518-001).
2. 標準梱包はトレイとする。(梱包仕様書 R114518-001)
   Standard packaging method is tray.
   Refer to Packaging Spec. R114518-001 for details.
3. 肉抜き形状は予告なく変更する場合があります。
   Dimention of the wall thinning might change without any notification.
4. Lot No.
   Lot No. : *******
   Date of manufacture(yy/mm/dd)

部品番号 ITEM	部品名 DESCRIPTION	個数 QNT.	材質・寸度 MATERIAL	記事 CONTENT
5	Contact	10	Cu-Alloy	Ni-Au
4	Mold	1	LCP	Black
3	Bottom Contact	1(28)	Cu-Alloy	Ni-Au
2	Top Contact	1(28)	Cu-Alloy	Ni-Au
1	Housing	1	LCP (GF)	Black

RoHS compliant

指定外寸法公差 ±0.3
Tolerances ±0.3 unless otherwise specified.
( )寸法は参考値 ( ) Reference Value.

尺度 SCALE	5/1	承認 APP.	承認 APP.	検図 CHK.	製図 DRW.	設計 DSGN.
単位 DIMENSION	mm		13/10/03	13/09/29	13/09/28	13/09/28
三角図法 3RD. ANGLE PROJECTION			T. ITO	M. SAITO	S. SATO	S. SATO

山一電機株式会社
YAMAICHI ELECTRONICS Co.,Ltd.

分類(CLASS) CFP4 HOST CONNECTOR
名称(TITLE) CN121S-056-0001
図番(DRW. NO.) A114518-001 | Sheet No. / | REV. B

A3-A1-SW006